FUER DIESES DOKUMENT UND DEN DARIN DARGESTELLTEN GEGENSTAND BEHALTEN WIR UNS ALLE RECHTE VOR! VERVIELFAELTIGUNGEN, BEKANNTGABE AN DRITTE ODER VERWENDUNG SEINES INHALTS SIND OHNE UNSERE AUSDRUECKLICHE ZUSTIMMUNG VERBOTEN!

© vetropack 2000

WE RESERVE ALL RIGHTS IN THIS DOCUMENT AND IN THE INFORMATION CONTAINED THERIN. REPRODUCTION, USE OR DISCLOSURE TO THIRD PARTIES WITHOUT EXPRESS AUTHORITY IS STRICTLY FORBIDDEN!

# Verschluss STELVIN 30 H 60

## Mundstück BVS 30 H 60

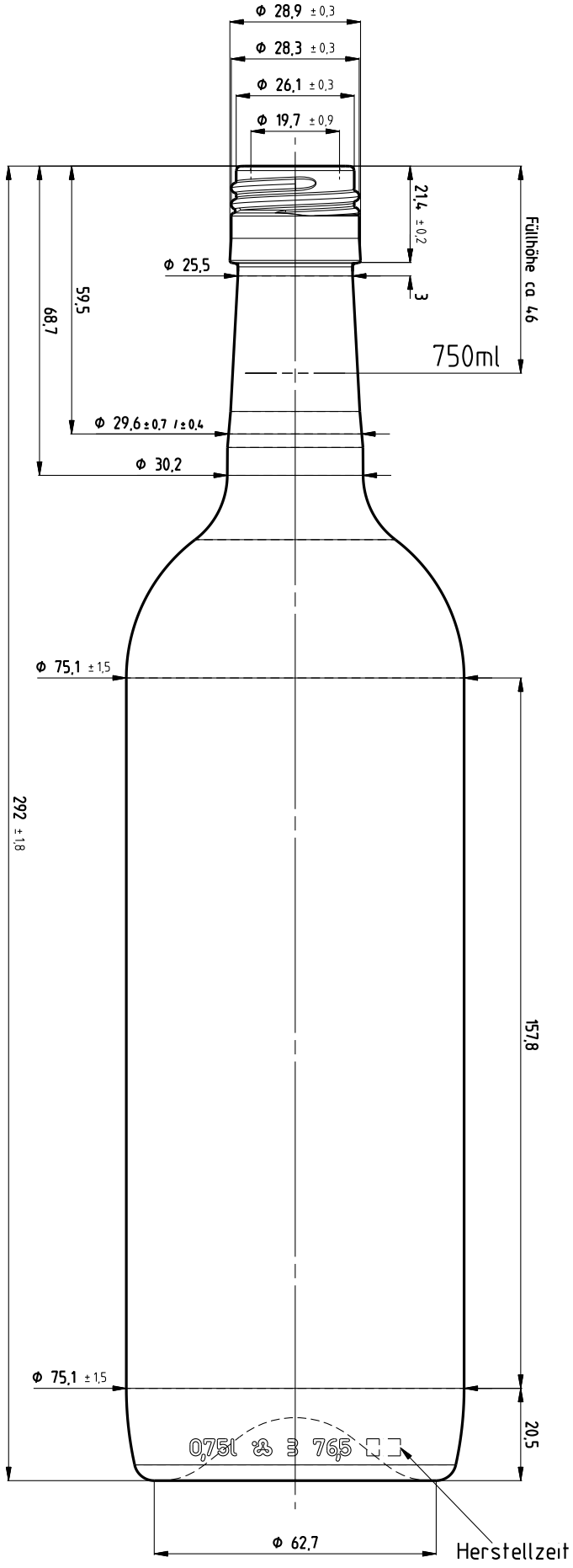


## BODENANSICHT

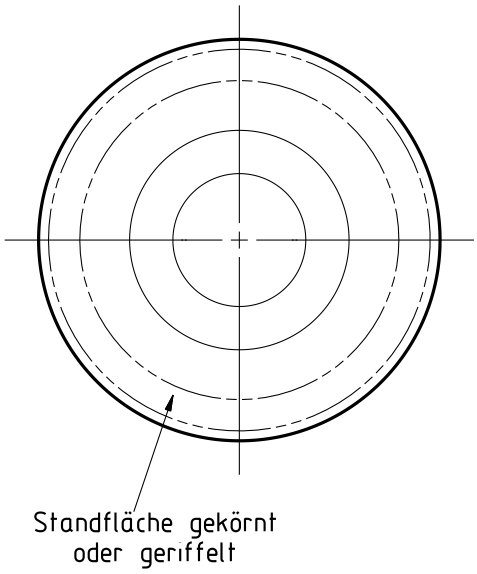


## RÜCKSEITE

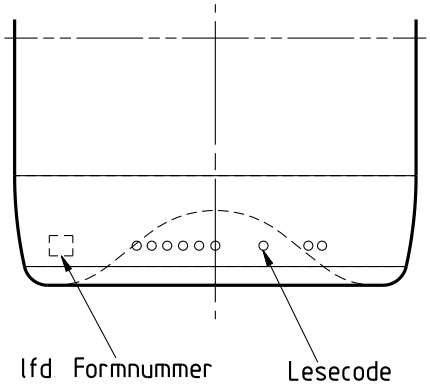


| INDEX | ÄENDERUNGEN / modifications | DAT | NAME |
|---|---|---|---|
| A | Halsanschluß 25,5 statt 26, Kopfnummer. | 30 06 08 | Mes |

| | | | |
|---|---|---|---|
| PT GEPRUEFT / PT approved | | DAT 30 06 08 | VIS |
| FIB FREIGABE / FIB released | WERK POE | DAT 30 06 08 | VIS |
| | WERK KRM | DAT 30 06 08 | VIS |
| | WERK | DAT | VIS |

NICHT TOLERIERTE MASSE NACH NORM DIN 6129
dimensions without tolerances conform to standard DIN 6129

| | | | |
|---|---|---|---|
| ABFUELLTEMPERATUR / Filling temperature | ≤ | °C | |
| KONDITIONIERUNGSTEMP. / Conditioning temperature | ≤ | °C | |
| $CO_2$ GEHALT / $CO_2$ content | ≤ | g/l | |
| ALKOHOLGEHALT / Alcohol content | ≤ | Vol% | |
| KOPFDRUCK / Axial pressure | | | 180 daN |

| | MW | AW | EW |
|---|---|---|---|
| VERWENDUNG / Disposal | | | X |

| PROZESS / Process | BB | PB | EPB |
|---|---|---|---|
| | X | | |

| | | | |
|---|---|---|---|
| VOLUMEN FUELLVOLL / Capacity filljoint | 750 ml ± | ml | |
| VOLUMEN RANDVOLL / Capacity brimful | 765 ml ± 10 ml | | |
| GLASGEWICHT CA / Approx glass weight | 400 g | | |
| MITTL. WANDSTAERKE / Average wall thickness | 2,64 mm | | |
| HALSANSCHLUSS-D / Neck connection dia | 25,5 mm | | |
| HALSDURCHGANG-D MIN / Min through bore | 17 mm | | |

| FARBE / Color | PR | CU | OL |
|---|---|---|---|

| | | | |
|---|---|---|---|
| BEMERKUNG / Remarks | EA 81/03 | | |
| KUNDE / Customer | Müller Glas & Co | | |
| ÄHNLICH WIE / Similar to | | | |
| ERSETZT NR / Replace No | 4W0070750 3717_C | | |
| OFFERT-NR / Offer No | E4W0303 0750 3717_A | | |
| MASSSTAB / Scale | 11 | | |
| GEZ / Des | Mes | DAT | 30 06 08 |
| DATEITYP / Filetyp | AZ | | |

vetropack
Vetropack Austria GmbH
AT-3380 Pöchlarn
Tel. 0043-27 57 75 41
www.vetropack.com

BEZEICHNUNG / Designation: 0,75l BDO 410 Weinflasche BV

ARTIKEL-NR / Item No: 4W0070750 3776

INDEX: A